Биометрический считыватель BioTime FR1500

Москва 2018

Установка

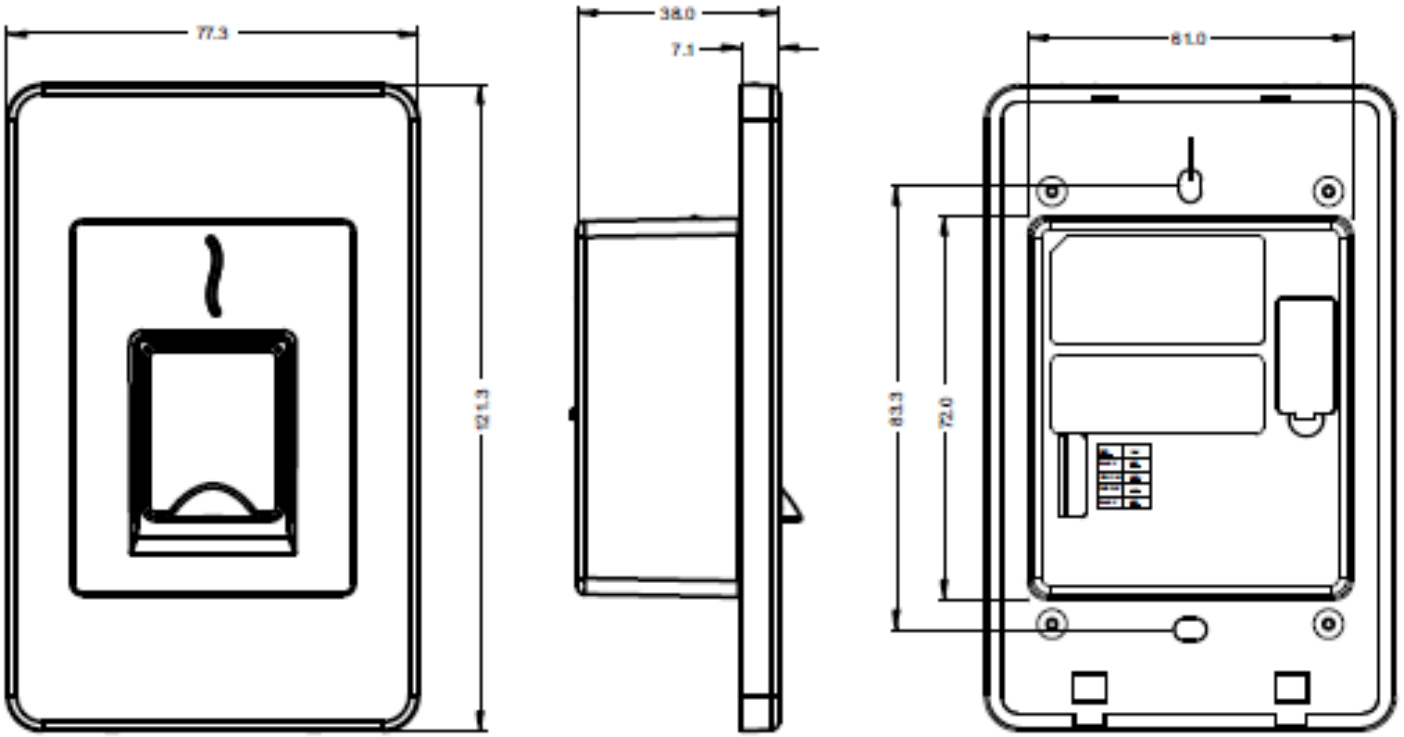

Размеры (мм)

Перед установкой

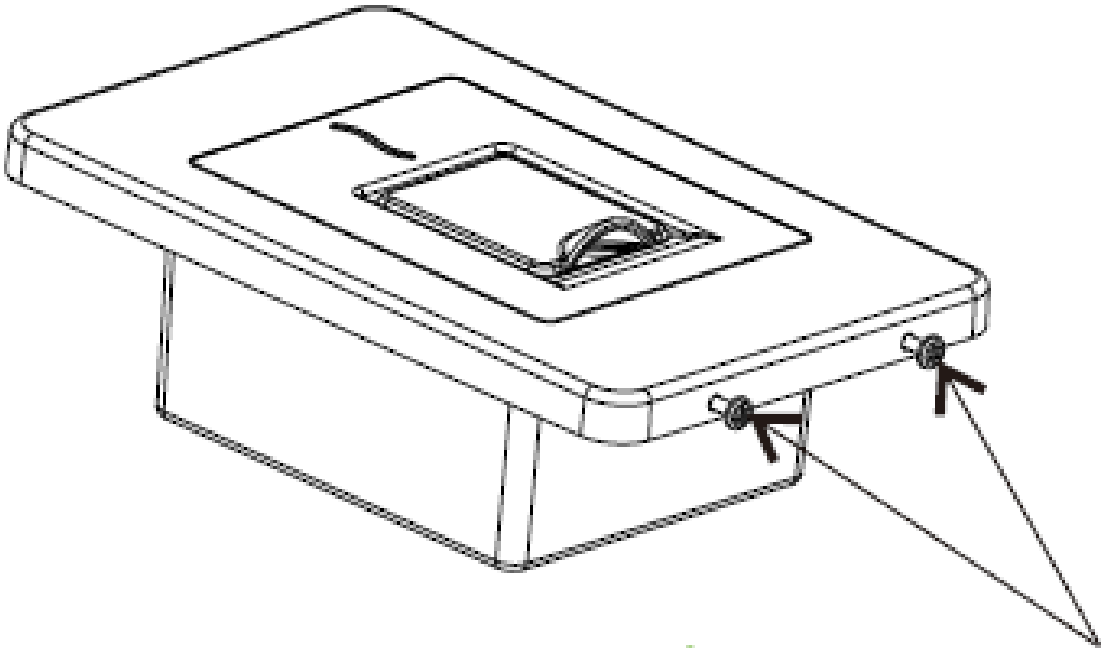

Шаг 1.
Открутите оба болта.

Шаг 2. Снимите переднюю панель, как показано ниже.

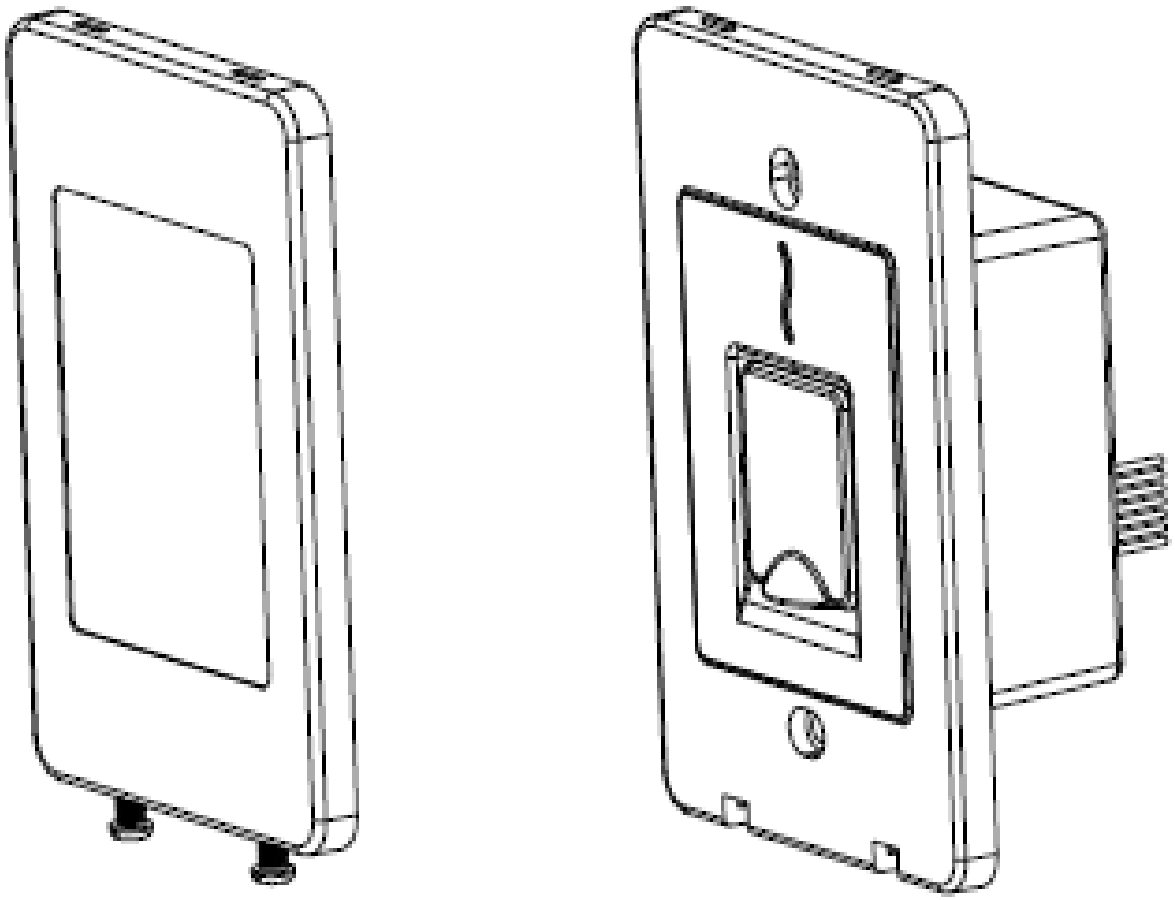

Установка на стандартной односекционной распределительной коробке

Протяните кабели из выбранного отверстия распределительной коробки и прикрепите устройство к коробке.

Рекомендации по размеру распределительной коробки:

- Расстояние между креплениями: 83,3 мм
- Внутренняя глубина коробки: от 36 мм
- Внешние размеры коробки: до 120 мм длиной, до 76 мм шириной

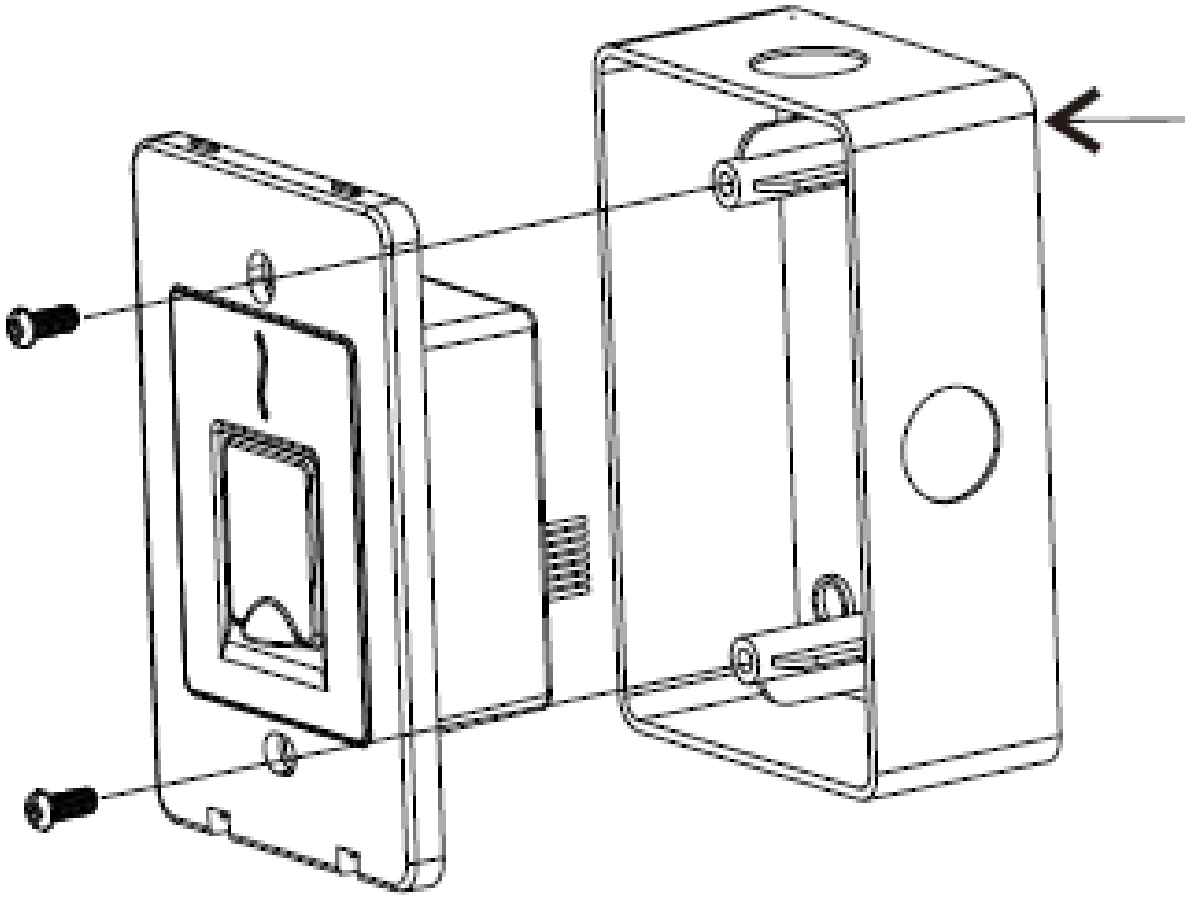

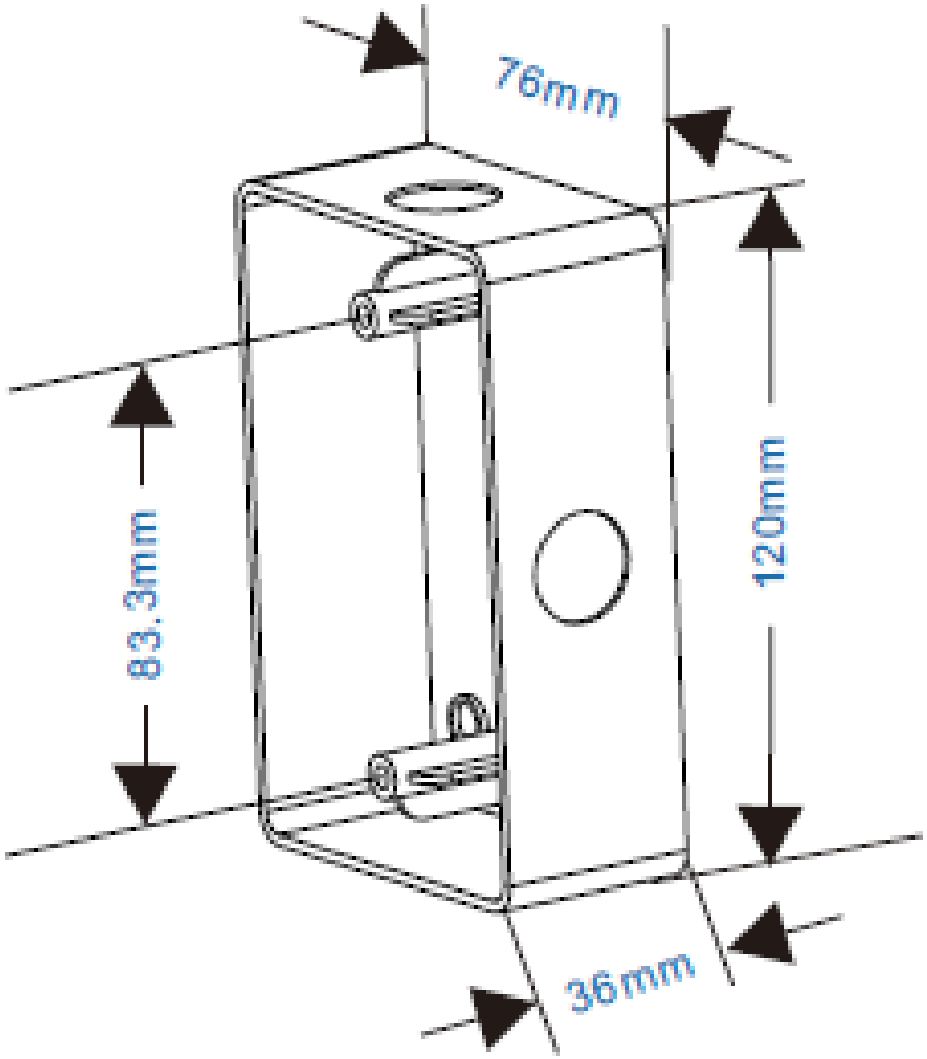
76mm
83,3mm
120mm
36mm

Установка внутрь стены

Шаг 1. Наклейте монтажный стикер на то место на стене, куда планируется установить устройство.

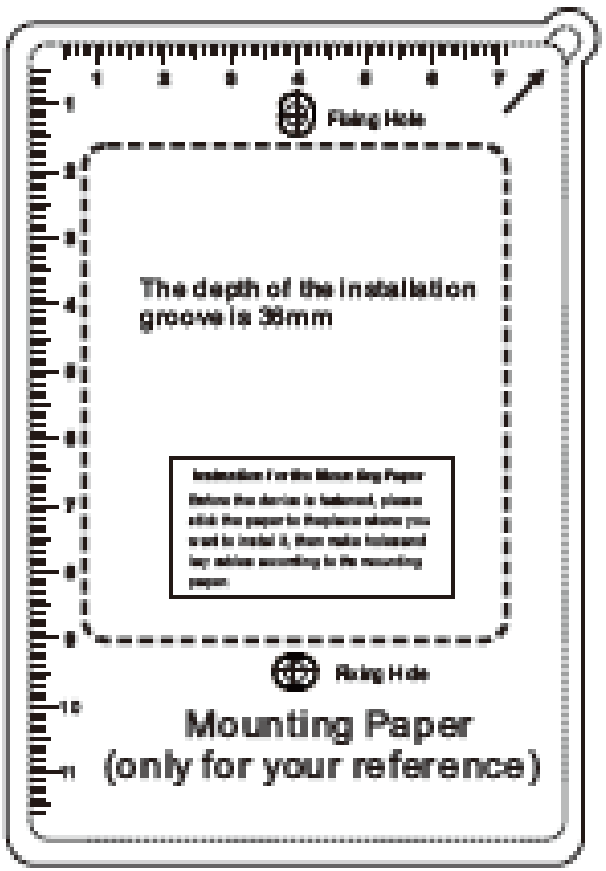

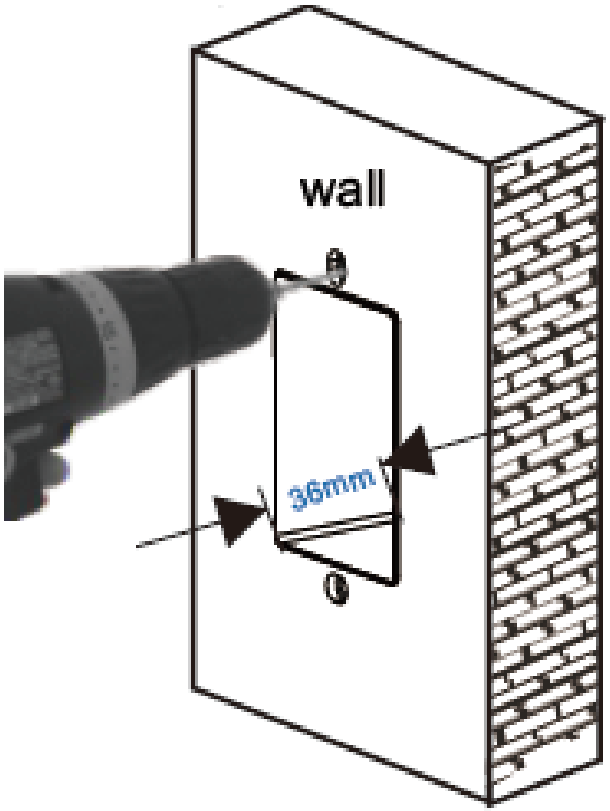

Шаг 2. Просверлите монтажные отверстия и канавки глубиной 36 мм.

Шаг 3. Если кабели предполагается проложить с обратной стороны, это следует сделать до установки.

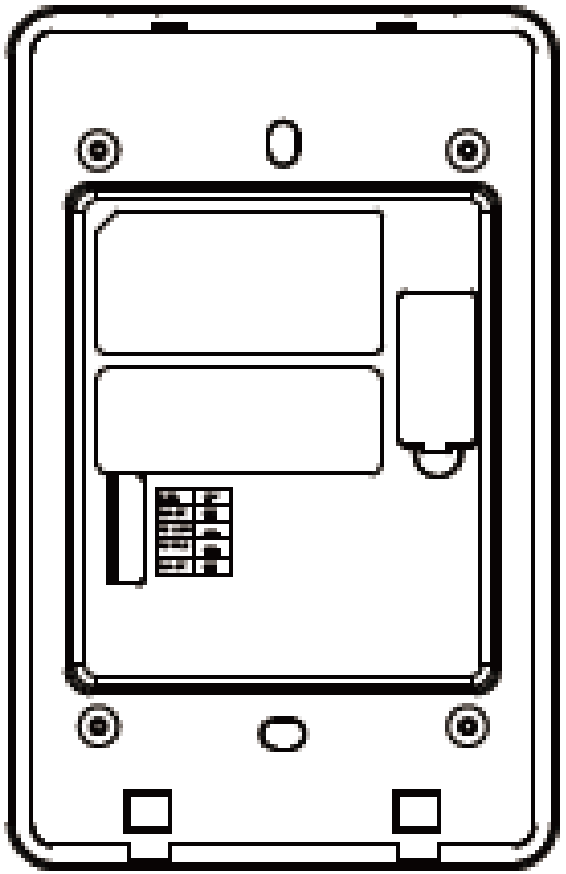

Шаг 4. Вставьте и прикрутите устройство с помощью болтов.

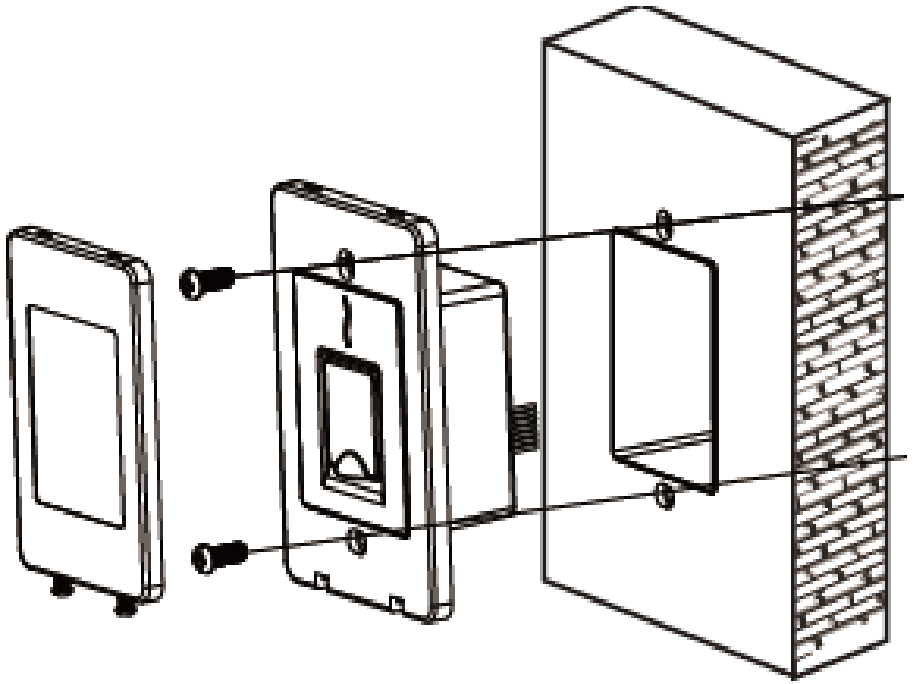

Шаг 5. После установки задней панели прикрепите к ней переднюю панель, обратно тому, как она была предварительно снята.

Записывающие терминалы

ProFP — это инновационный считыватель Silk ID, который подключается к устройству-хосту для передачи информации об отпечатках пальцев через интерфейс RS-485.

Маркировка кабелей считывателя и DIP-переключателя представлена на схеме:

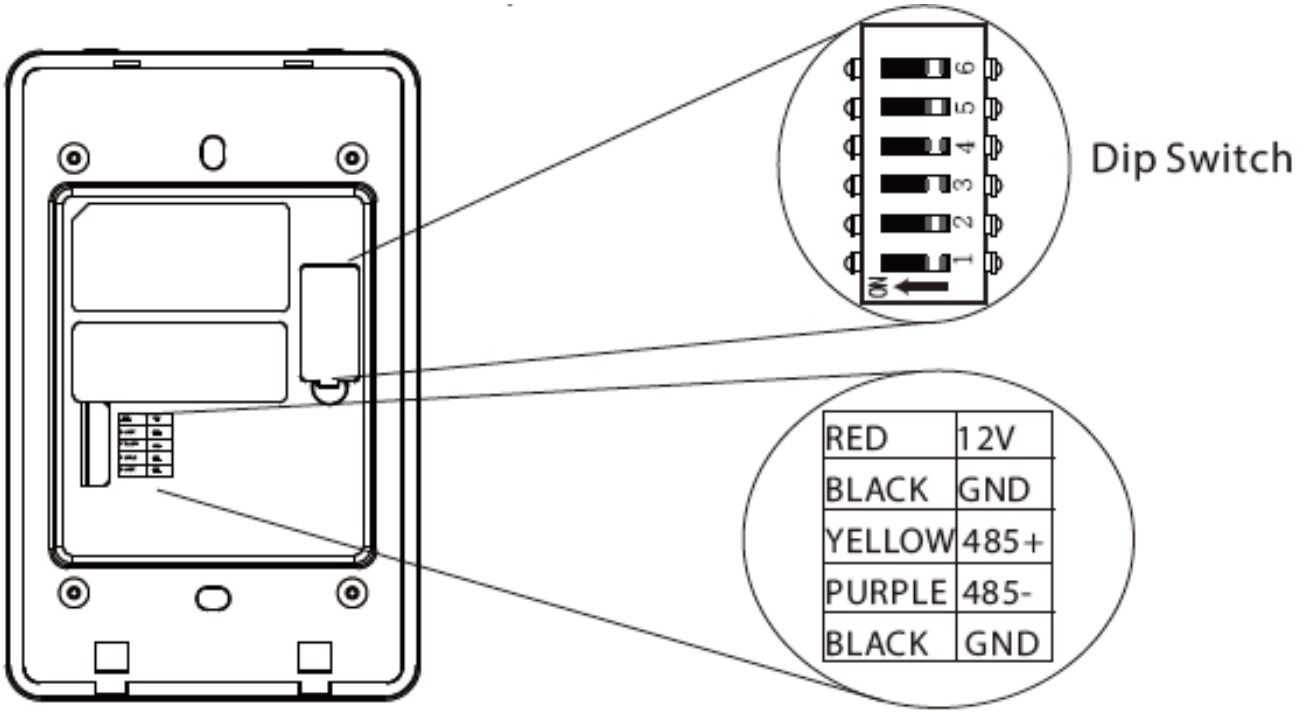
Dip Switch
ON
1
2
3
4
5
6
RED 12V
BLACK GND
YELLOW 485+
PURPLE 485-
BLACK GND

Подключение к контрольной панели

Схема подключения к контрольной панели:
К панели можно подсоединить до 8 считывателей типа inBIO Pro Reader (с внешним RS-485). Каждому считывателю необходим отдельный источник питания.

Принцип работы

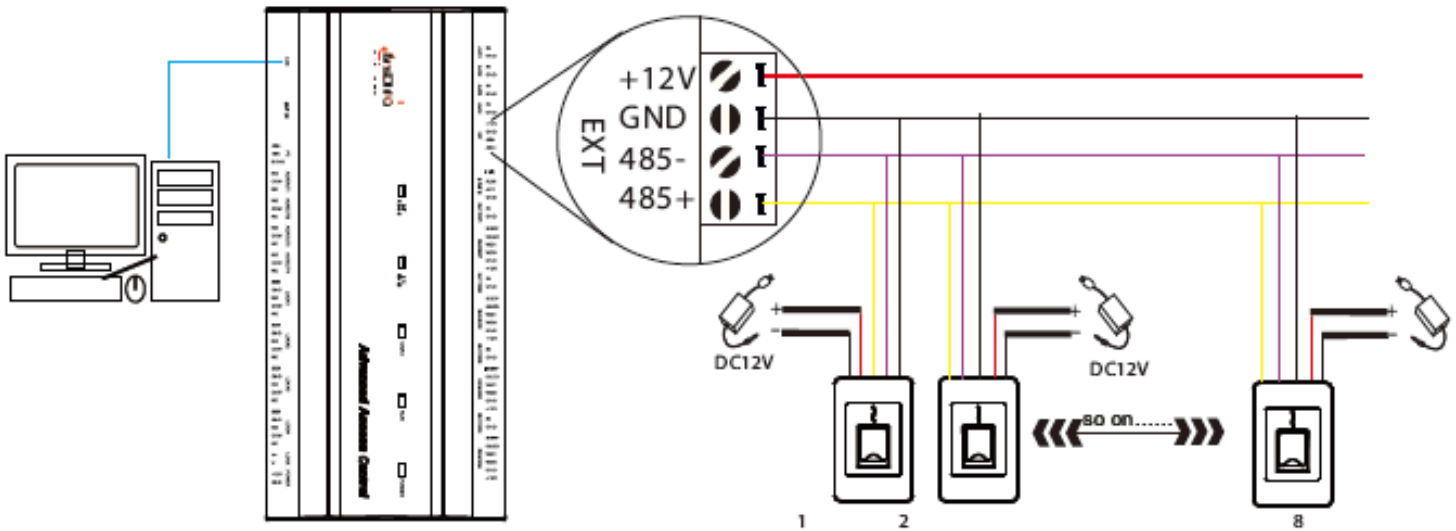

Настройка DIP-переключателя:

Тумблеры № 1, 2, 3 и 4 DIP-переключателя используются, чтобы задать адрес RS-485.

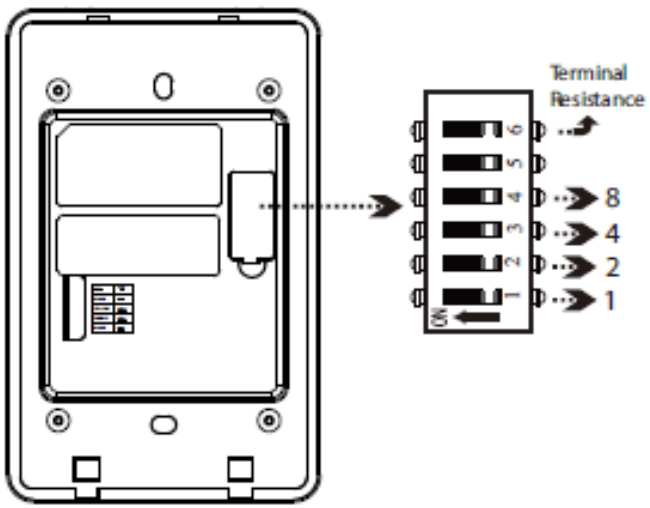

Address	Switch Setting	Address	Switch Setting
1		5	
2		6	
3		7	
4		8	

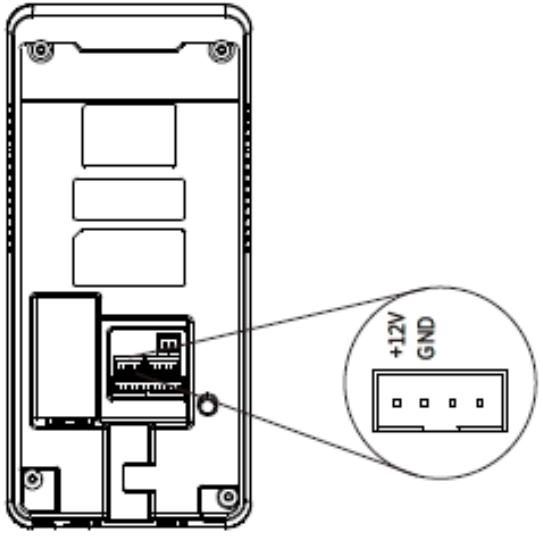
+12V
GND

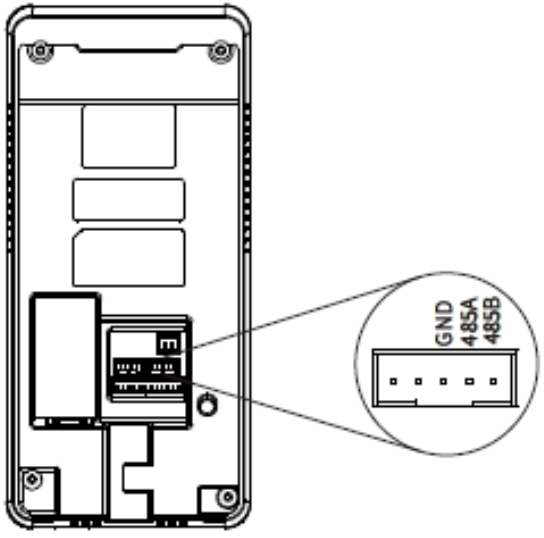
GND
485A
485B

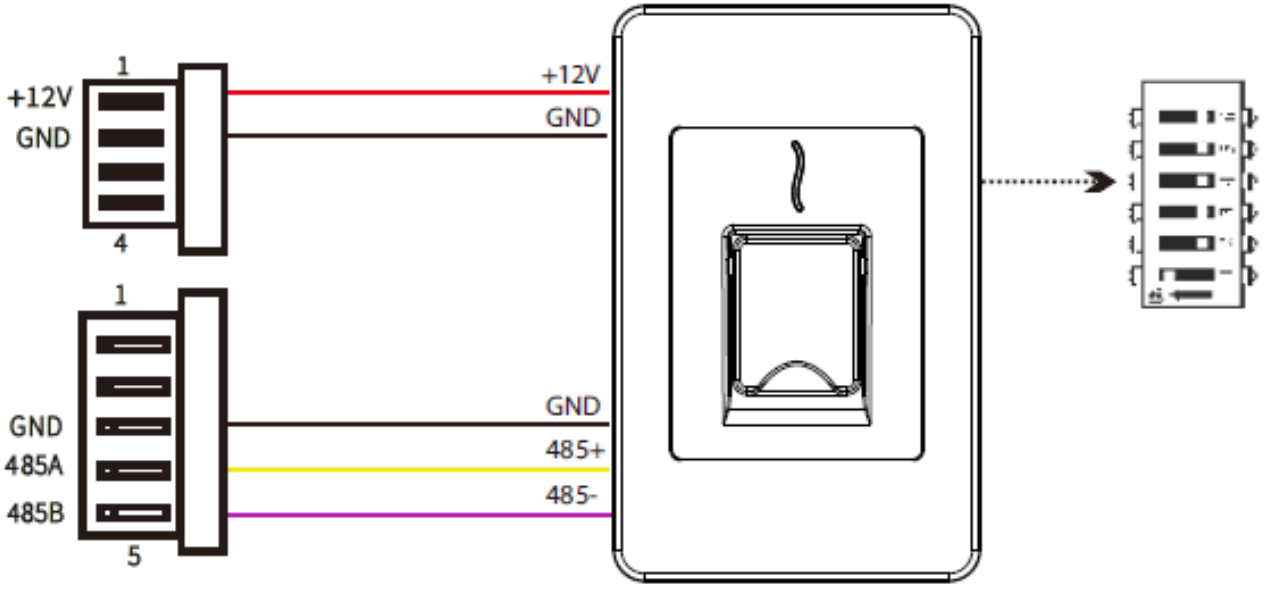
1
+12V
GND
4
+12V
GND
1
GND
485A
485B
5
GND
485+
485-

Тумблер №5 используется для сброса DIP-переключателя. Для сброса следует дважды изменить положение тумблера: ON/OFF.

Тумблер №6 меняет терминальное сопротивление в RS-485. Если соединительный кабель RS-485 длиннее 100 метров, необходимо перевести тумблер №6 на последнем считывателе в положение ON, что распараллелит терминальное сопротивление в 120 Ом между 485+ и 485-.

Подключение к автономному контроллеру доступа

При использовании ProFP в связке с автономным контроллером доступа, переключите код набора «1» в положение ON, как показано на рисунке выше.

Процесс подтверждения

Подключение к контроллеру:

- Отсутствует: LED-индикатор мигает синим цветом два раза в секунду.
- Успешно: LED-индикатор мигает синим цветом раз в секунду.

Во время проверки отпечатка пальца или карты доступа:

- Успешная верификация: LED-индикатор мигает зеленым цветом, раздается короткий звуковой сигнал.
- Ошибка аутентификации: LED-индикатор мигает красным цветом, раздаются два коротких и один длинный звуковых сигнала.
- Ошибка данных: LED-индикатор мигает красным цветом, раздаются один короткий и один длинный звуковые сигналы.
- Время ожидания исчерпано: LED-индикатор мигает красным цветом, раздаются четыре коротких звуковых сигнала.

- Неудачная аутентификация: LED-индикатор мигает красным цветом, раздаются два коротких звуковых сигнала.
- Отсутствуют права: LED-индикатор мигает красным цветом, раздаются три коротких звуковых сигнала.
- Процедура подтверждения не завершена: LED-индикатор трижды мигает красным цветом.

Меры предосторожности

- Кабель питания должен быть подключен после подсоединения дополнительной проводки. Если

поведение устройства отличается от нормального, немедленно отключите его.

- Внимательно прочтите описания терминалов и схем подключения. Любое повреждение, вызванное некорректными операциями с оборудованием, находится вне рамок предоставляемой гарантии.
- Подключите заземление до всех остальных проводов, особенно при установке в помещении с угрозой накопления электростатического заряда.
- Открытая часть провода не должна превышать 5 мм, во избежание неожиданного подсоединения, которое может привести к повреждению устройств.

- Если расстояние между устройством и источника питания велико, не используйте Ethernet-кабели или другие типа кабелей. Выбирая источник питания, вы должны учитывать, что большое расстояние передачи сигнала может вызвать затухание напряжения.

Обязательства и условия гарантийного обслуживания

1. Действие обязательств по гарантийному обслуживанию распространяется на считыватели, приобретенные и эксплуатируемые на территории Российской Федерации.
2. Установка и/или использование считывателя означает, что Вы полностью принимаете и согласны

с условиями гарантийного обслуживания.

3. Гарантийное обслуживание предоставляется в течение 12 месяцев с даты продажи. Срок службы — 2 года.

3. Гарантийное обслуживание осуществляется по предъявлении Гарантийного талона с отметкой о дате продажи и подписью уполномоченного представителя покупателя. Если отметка о дате продажи в Гарантийном талоне отсутствует, срок гарантийного обслуживания исчисляется с указанной в талоне даты изготовления считывателя. При отсутствии гарантийного талона гарантийное обслуживание не производится.

5. Компания BioLink гарантирует, что считыватель прошел выходной контроль, соответствует техническим характеристикам, приведенным в данной Инструкции, и признан годным к эксплуатации. Никаких других гарантий (ни явно выраженных, не подразумеваемых) не предоставляется.

6. Компания BioLink не несет никакой ответственности за какой-либо ущерб (включая все, без исключения, случаи потери прибыли, прерывания деловой активности, потери деловой информации, либо других потерь), связанный с использованием или невозможностью использования считывателя.

7. Компания BioLink не гарантирует совместную работу считывателя с оборудованием других производителей и каким-либо другим программным обеспечением.

8. Заявки на гарантийное обслуживание должны подаваться в письменном виде до истечения гарантийного срока.

9. Доставка считывателя для гарантийного обслуживания поставщику или в компанию B ioLink осуществляется за счет потребителя.

10.Заявки на гарантийное обслуживание должны подтверждаться достаточными для компании BioLink свидетельствами неисправности.

Гарантийное обслуживание НЕ ПРОИЗВОДИТСЯ, если:

1. Неисправность считывателя явилась следствием небрежного обращения, применения терминала не по назначению, нарушения условий эксплуатации и требований обеспечения безопасности.
2. Сканирование отпечатков пальцев пользователя невозможно вследствие естественных (природных) особенностей папиллярных узоров отпечатков пальцев отдельных людей.

Неисправности считывателя, обнаруженные в период срока его службы, устраняются компанией BioLink или уполномо-

ченными ею ремонтными организациями (авторизованными (сервисными центрами). В течение гарантийного срока устранение неисправностей производится бесплатно (при соблюдении потребителем всех условий, приведенных в данном разделе).

3. Компания BioLink может по своему усмотрению произвести гарантийный ремонт неисправного считывателя или предоставить потребителю взамен неисправного считывателя новый, аналогичный по своим техническим характеристикам неисправному.

4. Дополнительные услуги по установке, техническому обслуживанию, консультированию пользователей, сопровождению считывателя и т.п. оказываются в соответствии с планом те-

хнической поддержки, выбранным покупателем при приобретении считывателя.

5. Полная информация о планах технической поддержки приведена на сайте www.biotime.ru.

6. По истечении срока действия гарантийных обязательств покупатель вправе заключить с компанией BioLink договор на платное послегарантийное обслуживание считывателя.

ООО «Биолинк Солюшенс»
125493, г. Москва
ул. Авангардная, д. 3
+7 (499) 281-69-35
help@biotime.ru
www.biotime.ru

www.biotime.ru