Биометрический считыватель

BioTime FR1500

Характеристики

- Установка стандартной распределительной коробки.
- Конструкция с скрытым монтажом для аккуратной установки.
- Интерфейс связи RS-485.
- Датчик отпечатков пальцев SilkID, распознавание отпечатков пальцев в реальном времени.
- Корпус из нержавеющей стали.
- Поддержка карт стандарта Em-Marine.

Спецификация

- Рабочая температура: -10 ° C ~ 45 ° C.
- Рабочая влажность: 20 ~ 95%.
- Размеры (ДхШхВ): 121,3 × 77,3 × 38 мм .
- Рабочее напряжение 12 V.
- Потребляемая мощность: 12 В * 60 мА = 0,72 Вт.
- Пиковый ток сканирования отпечатков пальцев: 140mA.
- Трехцветный индикатор.
- Совместимость с контроллерами inBio.
- Поддержка карт стандарта Em-Marine.

Конфигурация

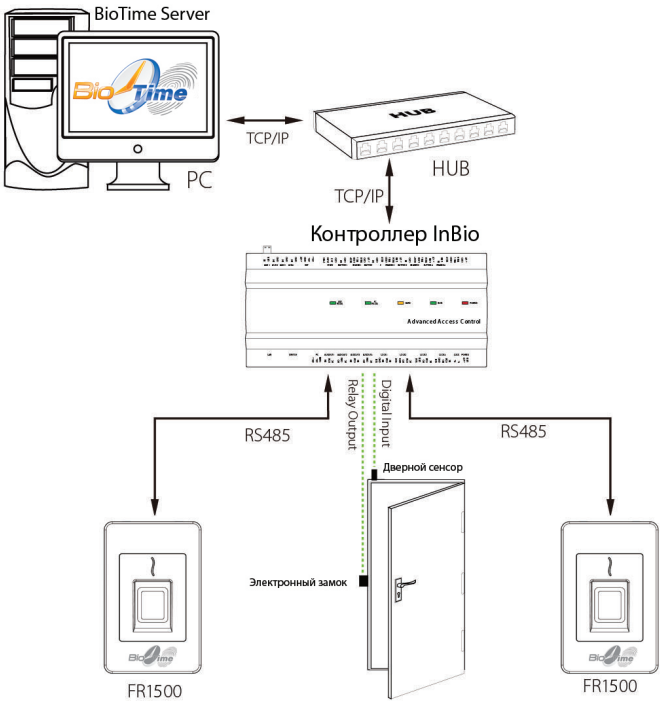

Размеры (мм)

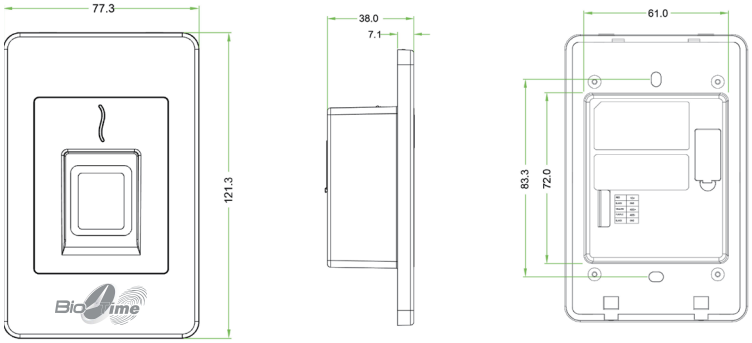

+7 (499) 281-69-35
www.biotime.ru
info@biotime.ru

© ООО «Биолинк Солюшенс, 2018 г.

Информация, приведенная в данном документе, носит исключитель-но справочный характер, может быть изменена без предварительного уведомления и ни при каких обстоятельствах не может служить основанием для претензий. Для получения актуальных сведений о системе BioTime и входящих в ее состав компонентов программного и аппаратного обеспечения обращайтесь на сайт этой системы.